На рисунке представлена установка для исследования равноускоренного движения ползунка (1) массой 0,05 кг по наклонной плоскости, установленной под углом 45° к горизонту.

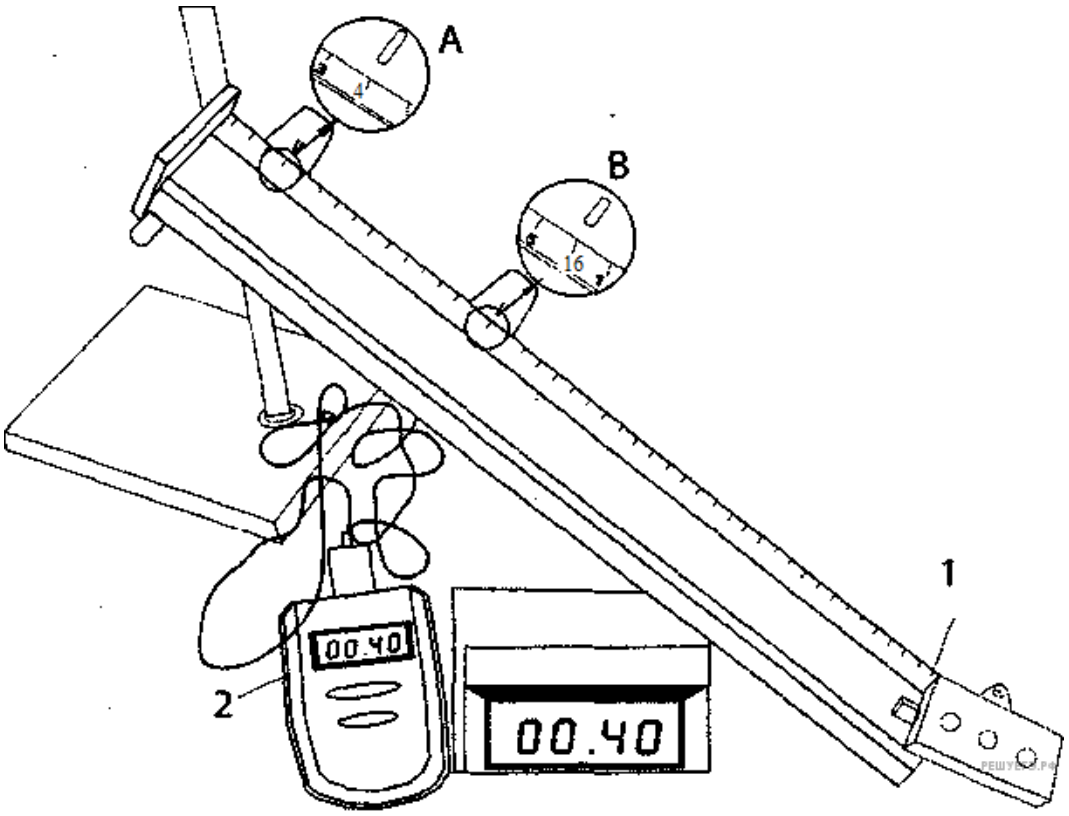

В момент начала движения верхний датчик (A) включает секундомер (2), при прохождении ползунка мимо нижнего датчика (B) секундомер выключается. Числа на линейке обозначают длину в сантиметрах. Секундомер измеряет время в секундах. Скорость ползунка в любой момент времени вычисляется по формуле

1) $\upsilon = 30$ м/с
2) $\upsilon = 1,5$ м/с
3) $\upsilon = 1,5t$
4) $\upsilon = 30t$