На рисунке представлена установка для исследования равноускоренного движения ползунка (1) массой 0,05 кг по наклонной плоскости, установленной под углом 45° к горизонту.

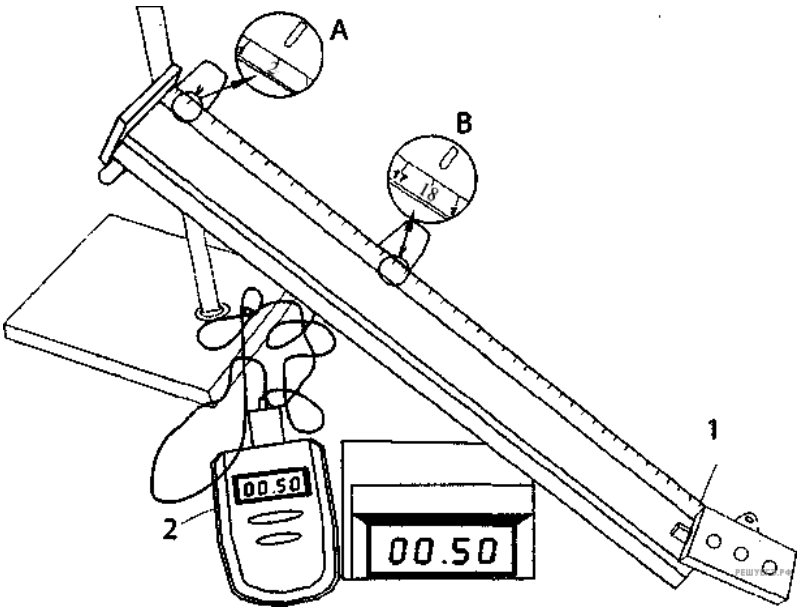

В момент начала движения верхний датчик (А) включает секундомер (2), при прохождении ползунка мимо нижнего датчика (В) секундомер выключается. Числа на линейке обозначают длину в сантиметрах. Секундомер измеряет время в секундах. Ускорение ползунка в любой момент времени

1) $a = 40$ м/с^2
2) $a = 1,6$ м/с^2
3) $a = 0,32$ м/с^2
4) $a = 1,28$ м/с^2